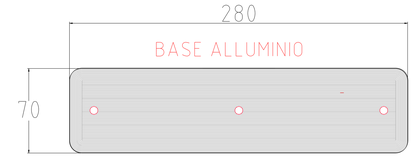

Codice Prodotto: R900As28

STRUTTURA A PONTE DA SOFFITTO A 28 POSTI PER GRATTA E VINCI

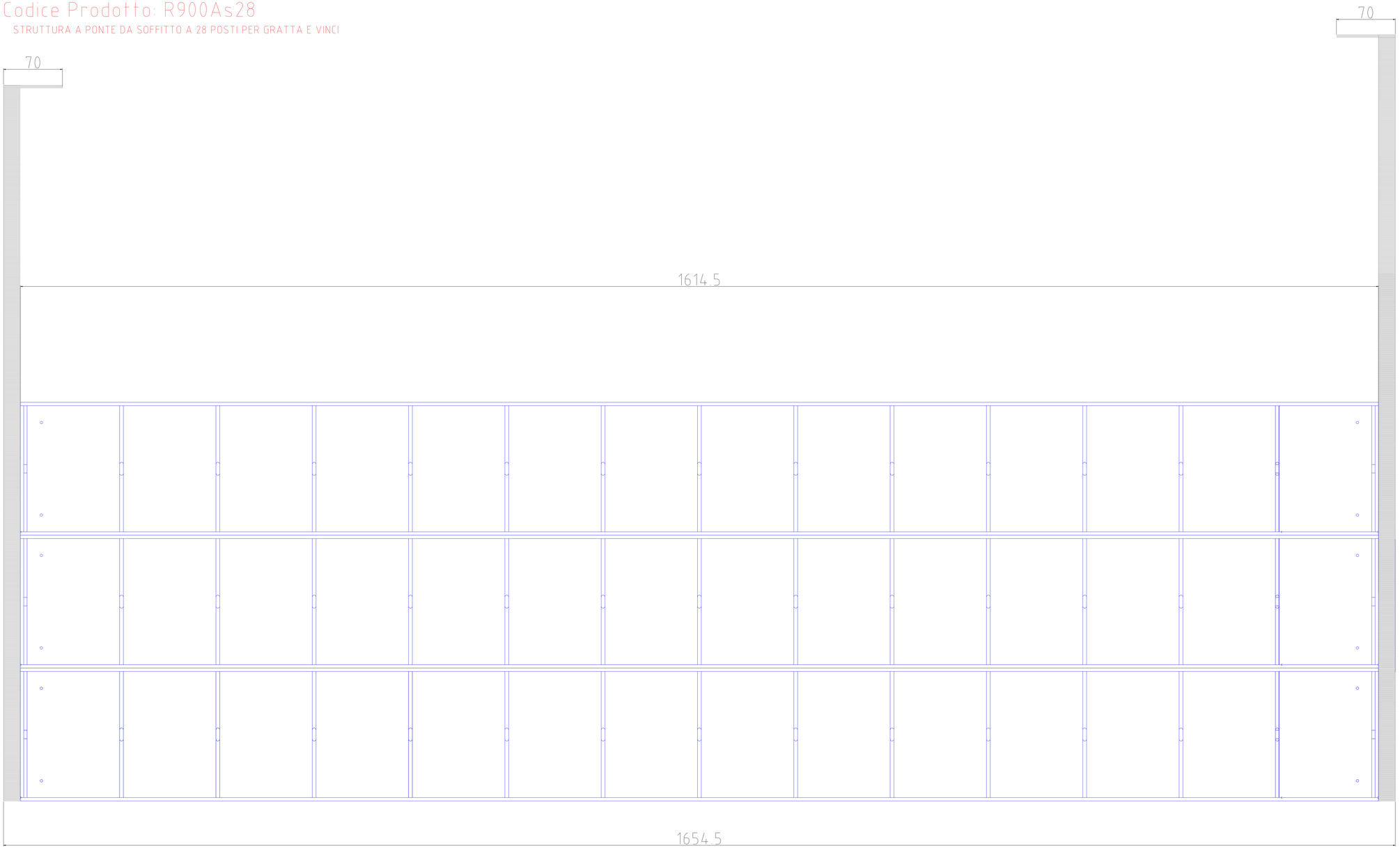

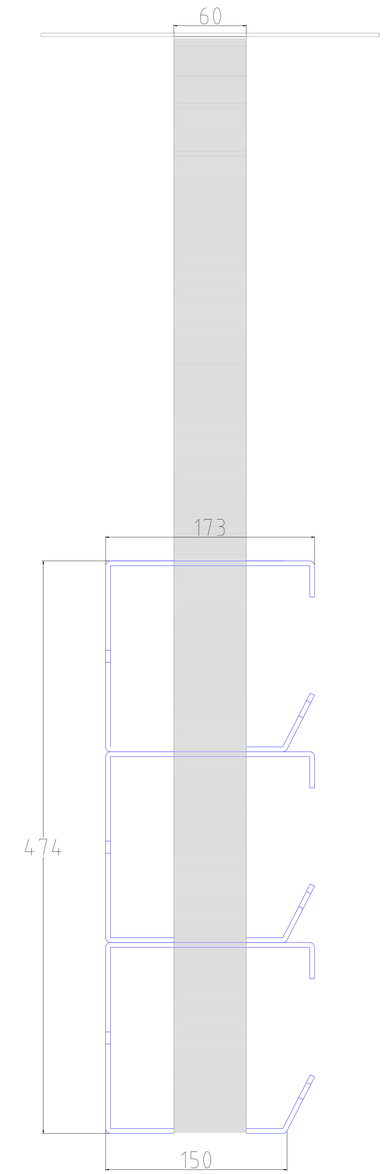

Vista laterale